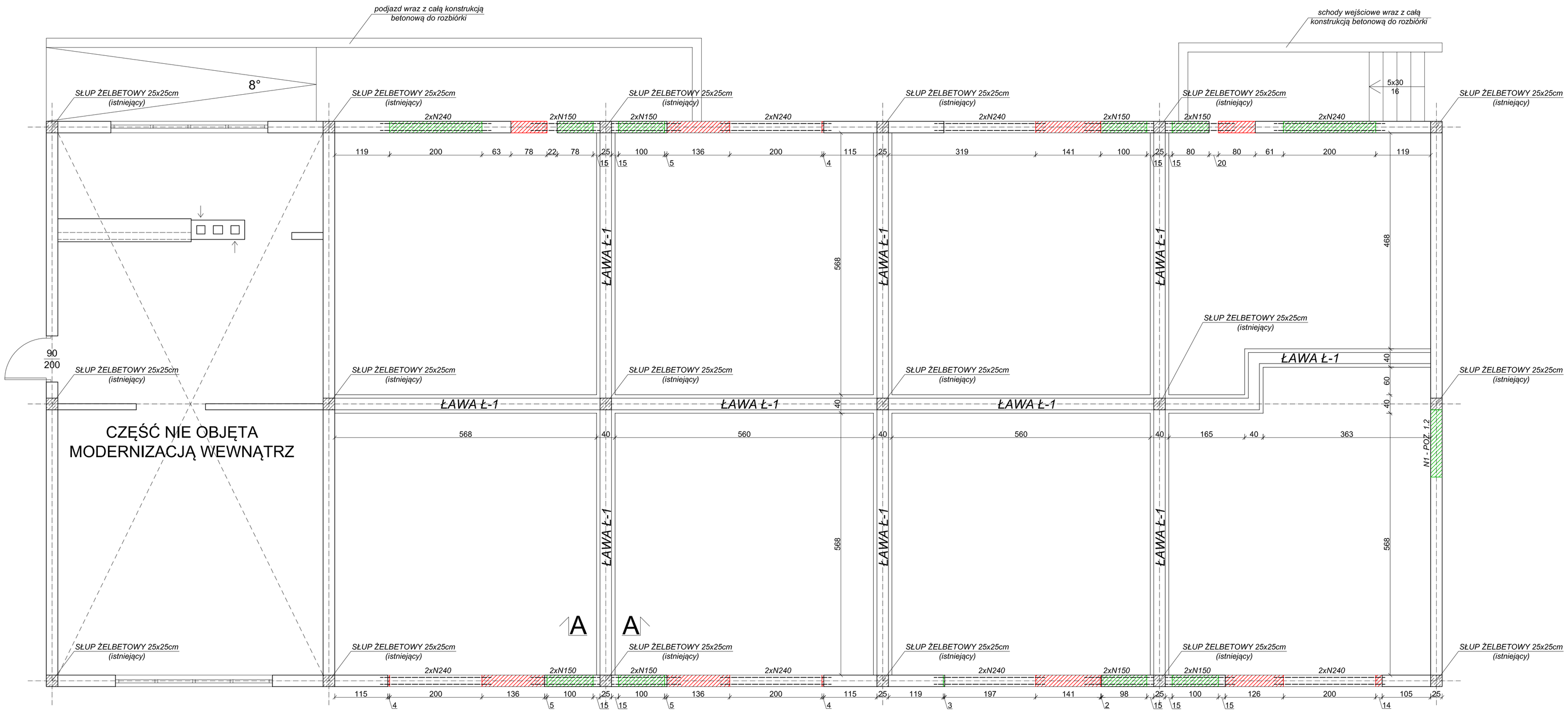

POZ. 1.2
skala 1:25

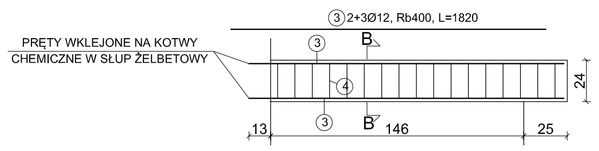

PRZEKRÓJ B-B

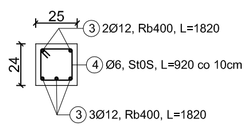

PRZEKRÓJ A-A
skala 1:20

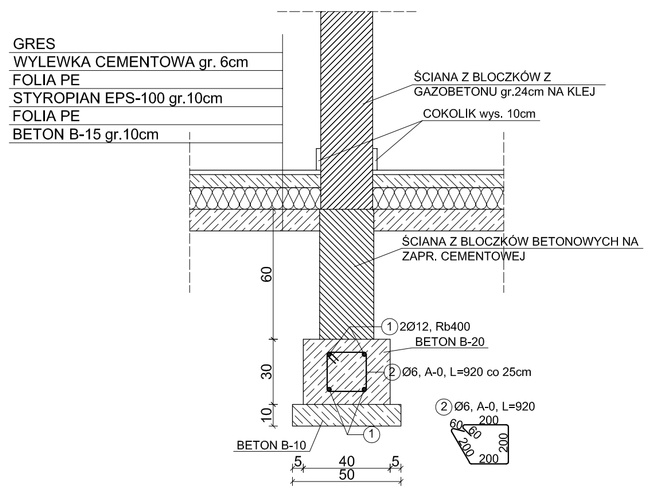

UWAGA:
- ŁAWY I ŚCIANY FUNDAMENTOWE IZOLOWANE DWUKROTNIE EMULSJĄ ASFALTOWĄ
- POD ŚCIANAMI NADZIEMIA IZOLACJA Z PAPY ASFALTOWEJ

WYKAZ STALI ZBROJENIOWEJ

NR	PRZEKRÓJ		DŁUGOŚĆ m	ILOŚĆ szt.	DŁUGOŚĆ ŁĄCZNA m	
	St0S	Rb400			StOS	Rb400
	Ø	Ø			Ø6	Ø12
1		12	dł. łączna 234.00mb			234,00
2	6		0,92	234	215,28	
3		12	1,82	5		9,10
4	6		0,92	17	15,64	
RAZEM				m	230,92	243,10
MASA 1m				kg	0,23	0,89
MASA wg Ø				kg	53,11	216,36
MASA OGÓŁEM				kg	269,47	

BETON B-20 (C16/20)
STAL Rb400, St0S
OTULINA - min. 20mm

OZNACZENIA:
- WYBURZENIA
- ZAMUROWANIA

ZESTAWIENI NADPROŻY L19:
(łącznie ze ściankami działowymi)
L=120 - 17szt
L=150 - 16szt
L=240 - 16szt

BPI SZCZYTNO Biuro Projektowo Inwestycyjne Adam Wardęcki 06-330 CHORZELE ul. Padlewskiego 31 tel./fax 89 623 18 61	ADAPTACJA ISTNIEJĄCYCH BUDYNKÓW GOSPODARCZYCH NA DZ. NR 6/134 OBRĘB GEODEZYJNY JEDWABNO - WIEŚ LIPNIKI NA LOKALE SOCJALNE		Nr rys. K-1
	Przedmiot rysunku: Rzut parteru - konstrukcja		skala: 1:50
	Inwestor: Gmina Jedwabno, 12-122 Jedwabno, ul. Warmińska 2		data: 30.09.2014
Stanowisko	Imię i nazwisko	numer uprawnień	podpis
Projektant	mgr inż. Sebastian Czubkowski	WAM/0028/POOK/12	
Sprawdzający	mgr inż. Mariusz Tomczuk	43/02/OL	
Asystent projektanta	mgr inż. Kamil Kiryjewski	WAM/0092/OWOK/10	
Asystent projektanta	mgr inż. Adam Wardęcki	WAM/0046/PWOS/06	